FICHA DEL PRODUCTO

ITEM: Enchufe volante multiple IP44 16A 2x 380V 3P+T

CÓDIGO: 671864022FTC

IMAGEN:

FASTELEC

DESCRIPCIÓN APLICACIÓN:

PARAMETROS	UNIDADES
VOLTAJE ENTRADA (V)	380V
CORRIENTE (V)	16A
POLOS	3P + T
PROTECCIÓN IP	IP44
VOLTAJE SALIDA (V)	380V
POLOS DE SALIDA	2 X (3P + T)
DIMENSIONES	A: 208mm
	B: 182mm

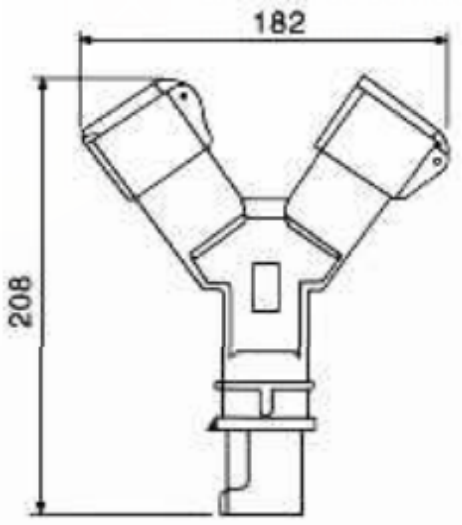

NDU SOLUCIONES ELECTRICAS