FICHA DEL PRODUCTO

ITEM: Enchufe volante multiple IP44 16A 2x 220V 2P+T

CÓDIGO: 671864021FTC

IMAGEN:

FASTELEC

DESCRIPCIÓN APLICACIÓN:

PARAMETROS	UNIDADES
VOLTAJE ENTRADA (V)	220V
CORRIENTE (V)	16A
POLOS	2P + T
PROTECCIÓN IP	IP44
VOLTAJE SALIDA (V)	220V
POLOS DE SALIDA	2 X (2P + T)
DIMENSIONES	A: 208mm
	B: 182mm

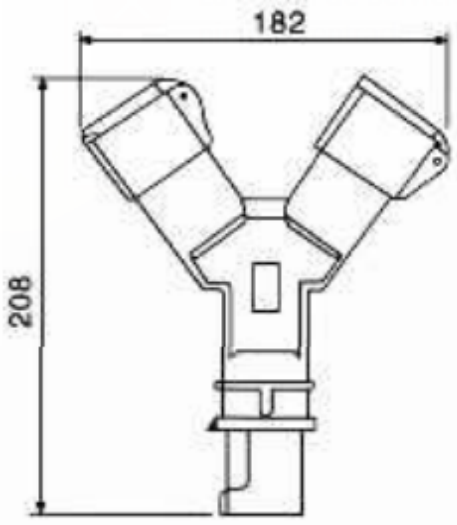

NDU SOLUCIONES ELECTRICAS