FICHA DEL PRODUCTO

ITEM: Perfil protector para placas metalicas Flexform PB, 1,4 - 2mm de espesor.

CÓDIGO: 5504420HT

IMAGEN:

HellermannTyton

Imagen de Referencia.

DESCRIPCIÓN APLICACIÓN:

Cubrefilos Flexform.

Los cubrefilos o perfil protector Flexform son productos continuos para la protección de cables que revisten fácilmente agujeros en placas metalicas de varias formas y tamaños, sin necesidad de herramientas o adhesivos. Pueden ocuparse en distintos materiales, distintos al metal, como por ejemplo: Aluminio, Acrilico, Madera y vidrio entre otros.

Uso: Sistema de proteccion en contra de contornos filosos.

Caracteristicas
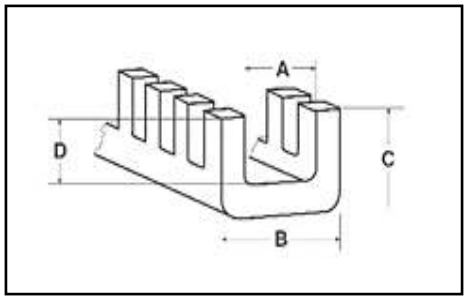
Tipo: PB.
Medidas: A: 2,0mm.
B: 4,1mm.
C: 4,2mm.
D: 3,2mm.
Material: Polietileno.
Espesor de placas: 1,4 - 2,0mm.
T° de trabajo: -40°C a +80°C.
Color: Blanco.