FICHA DEL PRODUCTO

ITEM: Bisagra exterior de Zamak(Negra) 50x76mm, Tornillo avellanado M6 Acero Inox.

CÓDIGO: 4923571EK

IMAGEN:

Imagen de Referencia.

DESCRIPCIÓN APLICACIÓN:

Bisagra 270°, Atornillables.

Bisagra de 270° de uso exterior para amarios sencillos, alineados con puerta sencilla o alineados con doble puerta. La lamina o cuerpo de la bisagra esta fabricado de Zamak (Aleación de Zinc con Aluminio, Magnesio y cobre), y el eje de la bisagra esta fabricado de Acero Inoxidable (El eje de acero inox. es resistente a quimicos agresivos, acidos y atmosferas salinas).
Uso de tornillos avellanado M6 (No incluidos).
Este producto cuenta con Rostfrei, garantiza que estara libre de corrosión.
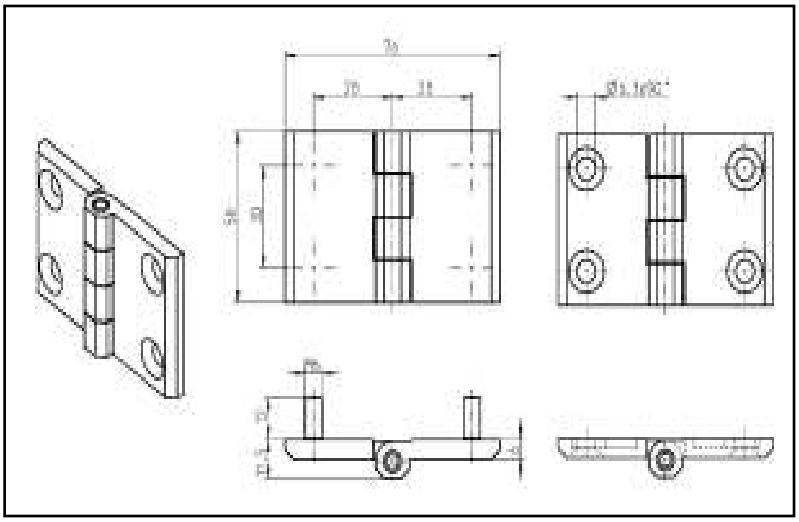
Uso: Para armarios sencillos, alineados con puerta sencilla o alineados con doble puerta, de uso exterior.