FICHA DEL PRODUCTO

ITEM: Cierre tipo triangulo 8 de poliamida, H=18mm.

CÓDIGO: 490902EK

IMAGEN:

Imagen de Referencia.

DESCRIPCIÓN APLICACIÓN:

Cierre tipo Triangulo.

Este cierre esta compuesto por las siguientes partes:
1.- Carcasa de Poliamida GF negra con tuerca atornillable.
2.- Lengueta en Poliamida negra, H=18mm.
3.- Junta plana y tórica que garantizan una IP65.
4.- Montaje con junta tórica.
5.- Inserto en Poliamida negra, arandela elastica y tornillo autoroscante en acero zincado. Tipo Triangulo.

Este producto ya fue ensamblado y esta listo para su instalación y uso. Además es compatible con nuestras lenguetas. Posee una IP65.
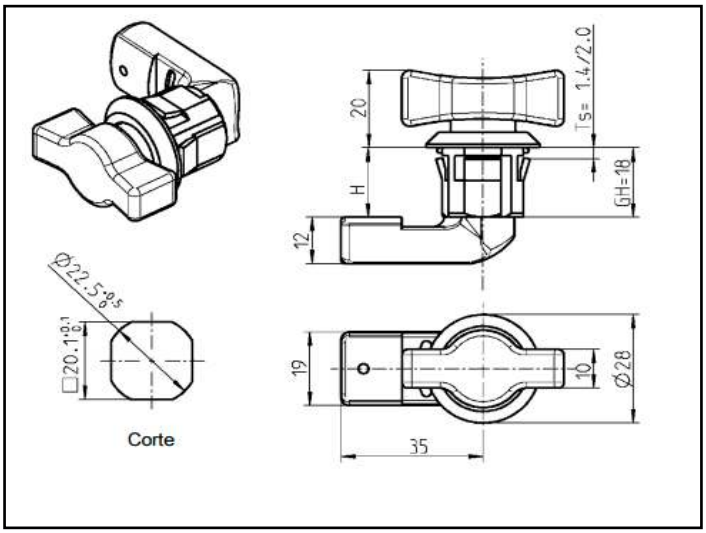
Uso: Sistema de cierre de gabinetes u otros.