## IP40 INC 12 W0

**Centralini IP40 Incasso**

***Codice:*** 04102

***Colore:*** BIANCO RAL 9016

***Unità di misura:*** pezzi

***Q.tà per confezione:*** 8 (8x1) p

CEI 23-48
CEI 23-49
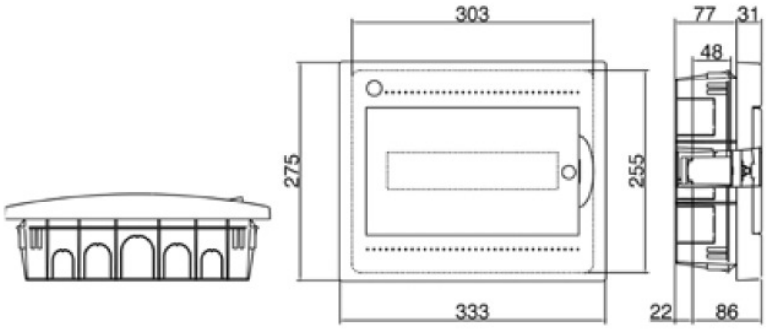
prodotto gestito a magazzino