FICHA DEL PRODUCTO

ITEM: Contactor 50A 3P DILM50 bobina 24V ac

CÓDIGO: 0301277834EI

IMAGEN:

DESCRIPCIÓN APLICACIÓN:
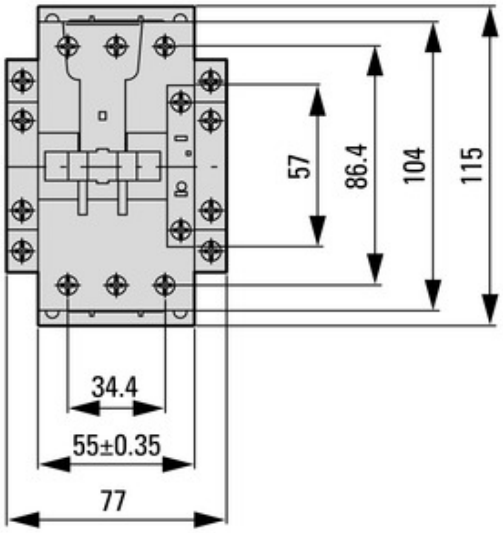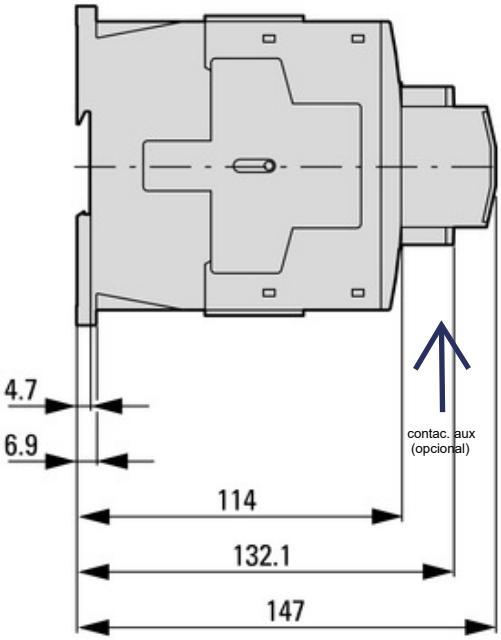
Especificaciones Generales	
Tensión Nominal	50/60 Hz hasta 690V
Polos	3
Bobina	24Vac
Corriente Nominal	50 A
Categoría de empleo	AC-3, AC-4
Altitud	2000 m
Temperatura Ambiente	-25 ... +40
Normas	IEC/EN 60947, VDE 0660, UL, CSA
Cat. sobre tensión	III/3